ブロックダイヤグラム

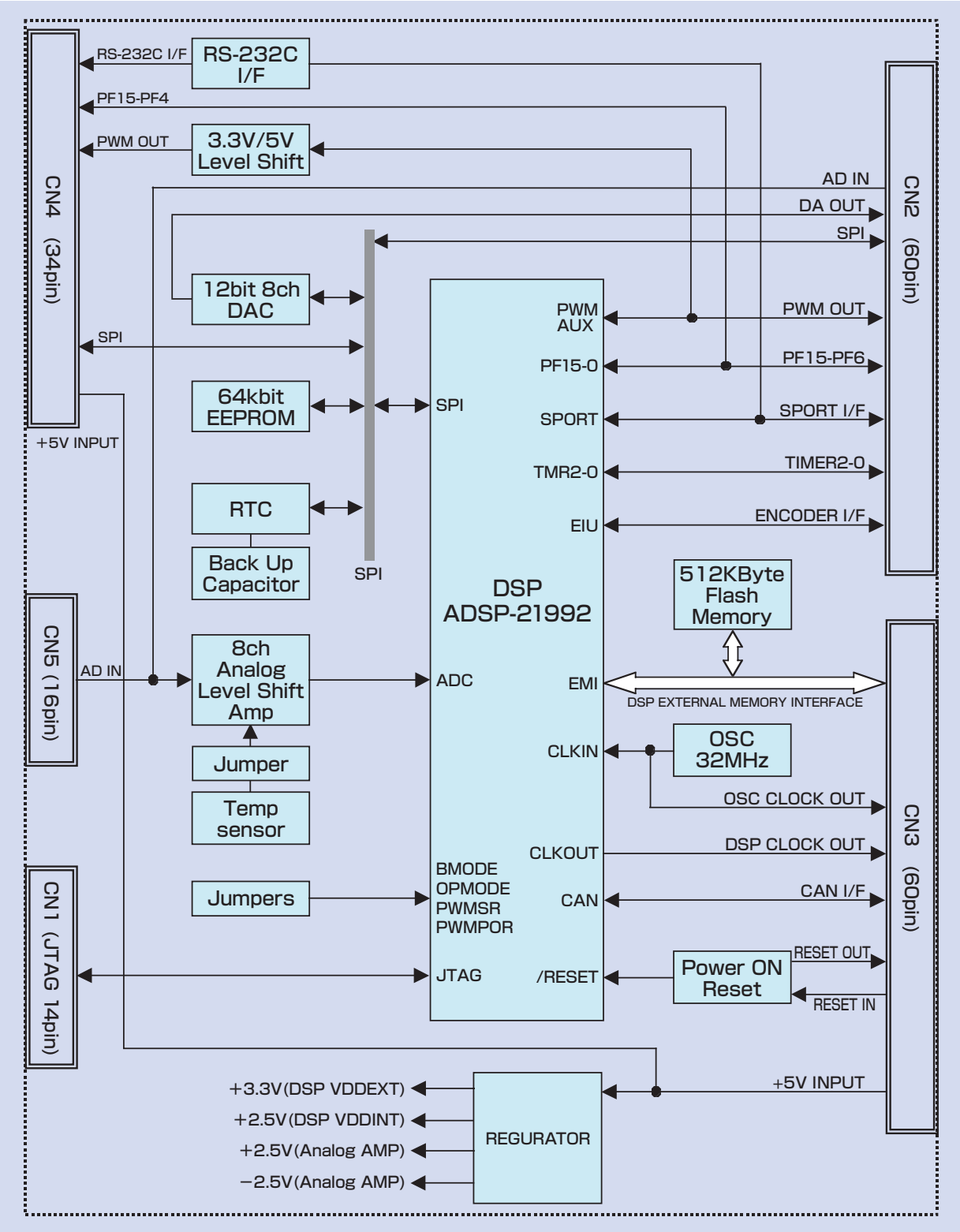

株式会社トアック
営業部 DSPマーケティング室
東京都千代田区外神田3-6-4〒101-0021(OSビル)
TEL: 03 3526 9345 FAX: 03 5298 6284
Email: dsp@toack.co.jp URL: http://dsp.toack.co.jp

●このカタログの記載内容は予告しないで変更することがあります。

Ref.No.9803-041112-0950 v1.0.0(0.4k)